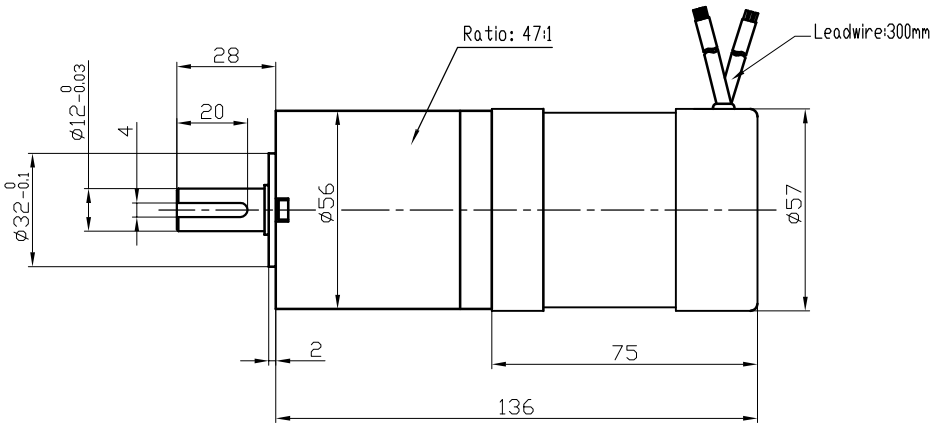

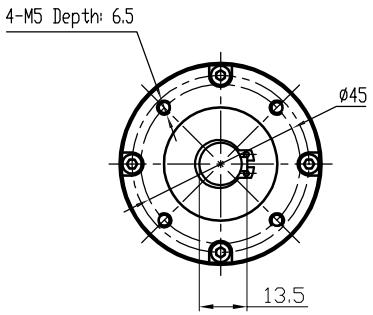

Geared motor performance		
Reduction ratio		47:1
Number of poles		4
Voltage	V	DC24
Rated Speed	rpm	4000(82)±10%
Rated Torque	N.m	0.28(11)
Rated Current	A	<7
Rated Power	W	115
No load Speed	rpm	5000(100)±10%

MOTOR							
U	V	W	+5V	Hall A	Hall B	Hall C	Gnd
Red	Yellow	Black	Red	Blue	Green	White	Black
18AWG 105℃			26AWG 105℃				

					外形图				
标记	处数	更改文件号	签名	日期					
设计		标准化			阶段标记	视角标记	重量	比例	
校对		审定			S			1:1	
审核		批准							
工艺		日期	2018.02.24		共 1 张	第 1 张			

ZGC Mechanical & Electrical Co. Ltd

Title: Planetary Gearbox Brushless DC Motor

Model: 57DMWH75-2440+56(47)

Draw. No: Ver.

Code SD1290024 A